SUNNY

Models: GDN10AH-K4EBB1C
GDN10AH-K4EBB2C
GDN10AH-K4EBB3C
GDN12AH-K4EBB1C
GDN12AH-K4EBB2C
GDN12AH-K4EBB3C
GDN16AH-K4EBB1C
GDN16AH-K4EBB2C
GDN16AH-K4EBB3C
GDN20AH-K4EBB1C
GDN20AH-K4EBB2C
GDN20AH-K4EBB3C
GDN24AH-K4EBB1C
GDN24AH-K4EBB2C
GDN24AH-K4EBB3C
(Refrigerant R134a)

Aufbau-/Bedienungsanleitung
Assembly / instruction manual
Montage-/Gebruiksaanwijzing

„ENTFEUCHTER“

(DE) Aufbau-/Bedienungsanleitung

Sehr geehrte Kundin,
Sehr geehrter Kunde,

Herzlichen Glückwunsch zum Kauf dieses GREE Produktes. Wie alle Erzeugnisse von, wurde auch dieses Produkt aufgrund neuester technischer Erkenntnisse entwickelt und unter Verwendung zuverlässigster und modernster elektrischer/elektronischer Bauteile hergestellt.

Bitte nehmen Sie sich einige Minuten Zeit, bevor Sie das Gerät in Betrieb nehmen, und lesen Sie die nachfolgende Gebrauchsanweisur durch.

Besten Dank!

INHALTSVERZEICHNIS

Sicherheitshinweise....1
Bezeichnung aller Teile....2
Installationsanweisung....3
Betrieb....3 - 5
Wartung.... 6
Problembehebung....7
Kundendienst....7
Technische Daten....7

SICHERHEITSHINWEISE

- Befolgen Sie alle Sicherheitsanweisungen, um Schäden durch unsachgemäßen Gebrauch zu vermeiden.
- Bewahren Sie die Bedienungsanleitung für künftiges Nachschlagen auf. Wenn das Gerät an eine dritte Person weitergegeben werden, muss auch diese Bedienungsanleitung mit übergeben werden.
- Dieses Gerät ist nicht dafür bestimmt durch Personen (einschließlich Kinder) mit eingeschränkten physischen, sensorischen oder geistigen Fähigkeiten benutzt zu werden, es sei denn, sie werden durch eine für ihre Sicherheit zuständige Person beaufsichtigt oder erhielten von ihr Anweisungen, wie das Gerät zu benutzen ist.
- Kinder sollen beaufsichtigt werden um sicherzustellen, dass sie nicht mit dem Gerät spielen.
- Versuchen Sie niemals, das Gerät selbst zu reparieren. Alle Reparaturarbeiten dürfen ausschließlich durch einen qualifizierten Techniker ausgeführt werden.
- Nur für den häuslichen Innenbereich.
- Prüfen Sie vor dem erstmaligen Gebrauch dass die Netzspannung in Ihrem Haushalt der auf dem Typenschild des Gerätes angegebenen Betriebsspannung des Gerätes entspricht.
- Berühren Sie den Netzstecker nicht mit nassen oder feuchten Händen.
- Ziehen Sie den Netzstecker nicht mittels des Netzkabels aus der Steckdose.
- Versuchen Sie nicht, das Netzkabel durch das Verbinden mit einem anderen Netzkabel zu verlängern und verwenden Sie auch kein Verlängerungskabel.
- Stecken Sie keine Finger, Stäbe oder andere Gegenstände in den Luftauslass/Lufteinlass, da durch den Lüfter mit der hohen Laufgeschwindigkeit Verletzungen verursacht werden.
- Falls das Netzkabel beschädigt ist, muss es vom Hersteller, einem seiner Fachhändler oder einer ähnlich qualifizierten Person ausgetauscht werden, um Gefahr zu vermeiden.
- Ziehen Sie den Stecker aus der Steckdose, wenn Sie das Gerät nicht benutzen.
- Verwenden Sie keine Bauteile oder Zubehörteile, die nicht vom Hersteller oder seinem Kundendienst geliefert werden.
- Decken Sie Lufteinlass und Luftauslass nicht ab, während sich das Gerät in Betrieb befindet.

BEZEICHNUNG ALLER TEILE

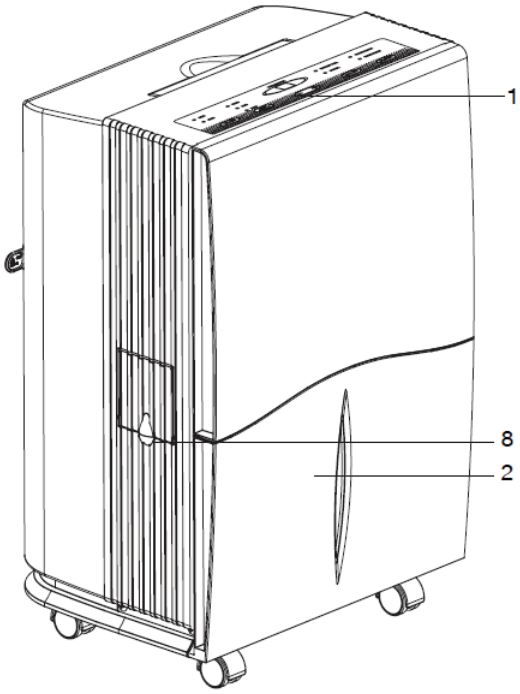

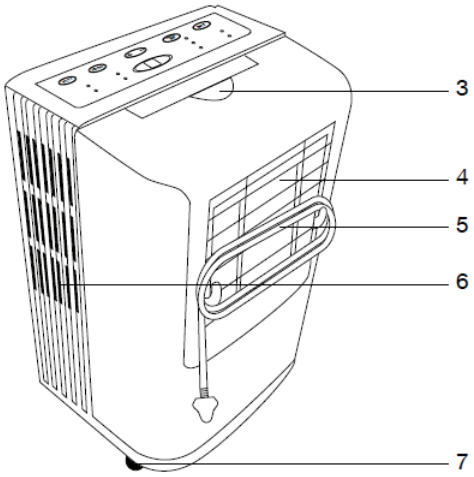

1. **Bedienfeld**
2. **Wassertank**
3. **Tragegriff (zum Gebrauch herausziehe)**
4. **Lufteinlass und Staubfilter**
5. **Netzkabel**
6. **Luftauslass**
7. **Laufrolle**
8. **Abdeckung (Wasser-Ablaufanschluss im Inneren)**

Zubehörteile:

Wasserablaufrohr, innerer Durchmesser 14 mm, Länge 50 cm, 1 Stück

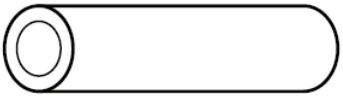

INSTALLATIONSANWEISUNG

Warnung:

- Das Gerät muss gemäß den geltenden nationalen Anschlussvorschriften installiert undordnungsgemäß geerdet werden.
- Das Gerät darf nicht in einer Waschküche installiert werden.
- Das Gerät muss so gestellt werden, dass der Netzstecker erreichbar ist.
- Um die Gefahr eines Feuers oder einer Explosion zu verhindern, installieren Sie das Gerät nicht an Orten, an denen entzündliches Gas entweichen kann.

Beachten Sie: Entfernen Sie das gesamte Verpackungsmaterial, bevor Sie das Gerät aufstellen und betreiben.

1. Aufstellen

- Das Gerät sollte auf einem stabilen und ebenen Boden aufgestellt werden.
- Halten Sie für eine gute Luftzirkulation mindestens 50 cm / 100cm Abstand zwischen allen Seiten des Gerätes und Wänden oder Hindernissen.

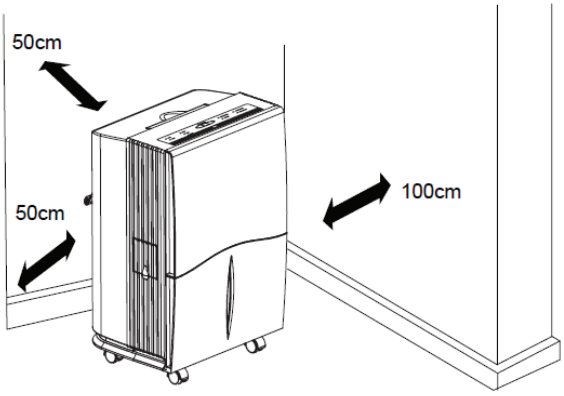

- Halten Sie das Gerät mindestens 1 Meter fern von TV-Geräten, Radios und anderen Haushaltsgeräten.
- Vermeiden Sie direkte Sonneneinstrahlung oder Hitzequellen.
- Platzieren Sie niemals Hindernisse um den Lufteinlass oder den Luftauslass des Gerätes.
- Schließen Sie für eine bessere Geräteleistung alle Türen, Fenster und andere Öffnungen im Raum.

BETRIEB

Beachten Sie:

- Betreiben Sie das Gerät nicht bei Umgebungstemperaturen von weniger als 5°C.
- Stellen Sie das Gerät nach dem Auspacken und vor dem ersten Gebrauch für 2 Stunden in eine aufrechte Position, damit sich das Kühlmittel stabilisieren kann.
- Betreiben Sie das Gerät bei der ersten Verwendung ununterbrochen für 24 Stunden.
- Der Gerätebetrieb kann mittels des Bedienfeldes eingestellt werden.

BETRIEB

Bedienfeld

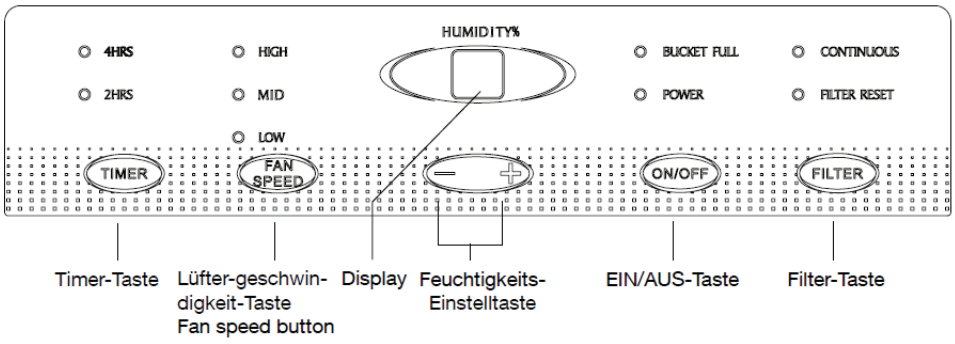

1. Stecken Sie den Netzstecker des Gerätes in eine Steckdose.
2. Drücken Sie die EIN/AUS-Taste POWER, um das Gerät ein- oder auszuschalten. Die ON/OFF(POWER-Leistungsanzeige leuchtet) auf, wenn das Gerät eingeschaltet ist. Die WATER FULL-Anzeige für vollen Wassertank leuchtet auf, wenn der Wassertank nicht ordnungsgemäß installiert oder voll mit Wasser ist.
3. Drücken Sie die Tasten + und – um die gewünschte Feuchtigkeitsstufe von 35 % bis 80 % in Intervallen von 5 % einzustellen. Die eingestellte Feuchtigkeitsstufe wird im Display für eine Weile angezeigt. Die tatsächliche Luftfeuchtigkeit im Raum wird im Display angezeigt. Das Gerät beginnt mit dem Betrieb und stoppt den Betrieb, wenn die voreingestellte Feuchtigkeitsstufe erreicht ist.
4. Durch wiederholtes Drücken der Taste „-“ können Sie die gewünschte Feuchtigkeitsstufe auf CO = UNUNTERBROCHEN einstellen. Das Gerät arbeitet dann ununterbrochen. Die CONTINUOUS-Anzeige leuchtet auf.
5. Drücken Sie die Taste FAN SPEED, um die Lüftergeschwindigkeit zwischen HIGH hoch, MID mittel und LOW niedrig einzustellen.
6. Drücken Sie die TIMER-Taste wiederholt, um die Einschalt- oder Ausschaltzeit in 2 oder 4 Stunden einzustgellen.

   Abschalt-Zeit: Wenn das Gerät arbeitet, drücken Sie die Taste TIMER zum Einstellen des Timers, das Gerät schaltet sich dann in 2 oder 4 Stunden aus.

   Einschalt-Zeit: Stecken Sie den Netzstecker des Geräts in eine Steckdose; das Gerät befindet sich jetzt im Standby-Bereitschaftsmodus. Drücken Sie die Taste TIMER zum Einstellen des Timers, dann stellen Sie Lüftergeschwindigkeit und gewünschte Feuchtigkeitsstufe ein. In 2 oder 4 Stunden schaltet sich das Gerät ein und arbeitet.

7. Nach einer Betriebszeit von 250 Stunden leuchtet die Filter-Anzeige FILTER CLEAN auf. Entfernen Sie den Filter, reinigen Sie ihn und setzen Sie ihn wieder ein (wir verweisen dazu auf den Abschnitt Wartung). Drücken Sie anschließend die Taste FILTER RESET, um die Anzeige FILTER CLEAN auszuschalten.

Andere Gerätemerkmale:

- Automatisches Abtauen
  Wenn sich Reif auf den Verdampferschlangen bildet, schaltet sich bei beiden Gerätemodellen der Kompressor aus und der Lüfter läuft weiter, bis der Reif verschwindet.

- Automatisches Rücksetzen
  Im Fall eines Stromausfalls oder einer Stromunterbrechung starten beide Gerätemodelle automatisch mit den letzten Betriebseinstellungen, wenn die Stromzufuhr wieder hergestellt ist.

- Kompressorschutz
  Für eine Verlängerung der Lebensdauer des Kompressors verfügt das Gerät über eine 3minütige Verzögerung. Das Gerät startet nach der Unterbrechung des Betriebes erneut erst wieder nach frühestens 3 Minuten.

- Automatische Abschaltvorrichtung
  Das Gerät arbeitet dann nicht, wenn der Wassertank voll mit Wasser ist oder wenn der Wassertank nicht ordnungsgemäß installiert ist (d. h. wenn er sich nicht an der richtigen Position befindet) oder wenn er entfernt wurde. Die WATER FULL-Anzeige für einen vollen Wassertank leuchten dann auf.

- Wenn der Wassertank länger als 3 Minuten voll oder nicht ordnungsgemäß installiert ist, ertönt ein Warnton, um den Benutzer zu erinnern, das Problem zu behebe

INSTALLATIONSANWEISUNG

Warnung:

- Das Gerät muss gemäß den geltenden nationalen Anschlussvorschriften installiert undordnungsgemäß geerdet werden.
- Das Gerät darf nicht in einer Waschküche installiert werden.
- Das Gerät muss so gestellt werden, dass der Netzstecker erreichbar ist.
- Um die Gefahr eines Feuers oder einer Explosion zu verhindern, installieren Sie das Gerät nicht an Orten, an denen entzündliches Gas entweichen kann.

Beachten Sie: Entfernen Sie das gesamte Verpackungsmaterial, bevor Sie das Gerät aufstellen und betreiben.

1. Aufstellen

- Das Gerät sollte auf einem stabilen und ebenen Boden aufgestellt werden.
- Halten Sie für eine gute Luftzirkulation mindestens 50 cm / 100cm Abstand zwischen allen Seiten des Gerätes und Wänden oder Hindernissen.

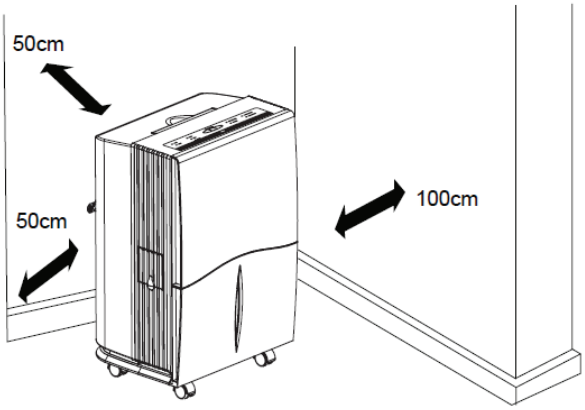

- Halten Sie das Gerät mindestens 1 Meter fern von TV-Geräten, Radios und anderen Haushaltsgeräten.
- Vermeiden Sie direkte Sonneneinstrahlung oder Hitzequellen.
- Platzieren Sie niemals Hindernisse um den Lufteinlass oder den Luftauslass des Gerätes.
- Schließen Sie für eine bessere Geräteleistung alle Türen, Fenster und andere Öffnungen im Raum.

BETRIEB

Beachten Sie:

- Betreiben Sie das Gerät nicht bei Umgebungstemperaturen von weniger als 5°C.
- Stellen Sie das Gerät nach dem Auspacken und vor dem ersten Gebrauch für 2 Stunden in eine aufrechte Position, damit sich das Kühlmittel stabilisieren kann.
- Betreiben Sie das Gerät bei der ersten Verwendung ununterbrochen für 24 Stunden.
- Der Gerätebetrieb kann mittels des Bedienfeldes eingestellt werden.

BETRIEB

Bedienfeld

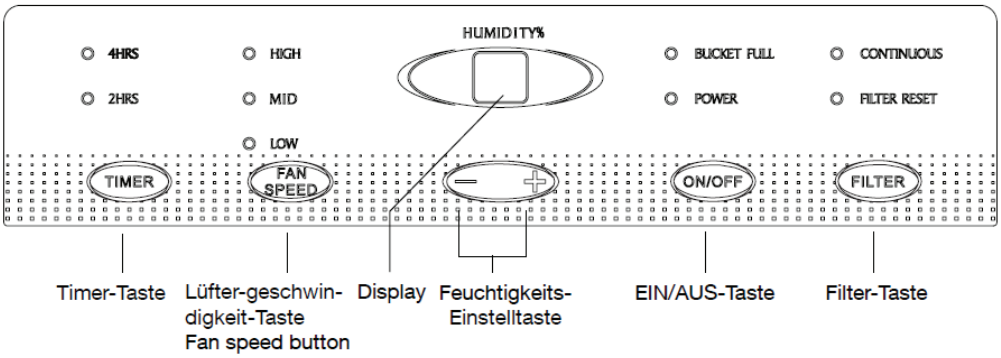

1. Stecken Sie den Netzstecker des Gerätes in eine Steckdose.
2. Drücken Sie die EIN/AUS-Taste POWER, um das Gerät ein- oder auszuschalten. Die ON/OFF(POWER-Leistungsanzeige leuchtet) auf, wenn das Gerät eingeschaltet ist. Die WATER FULL-Anzeige für vollen Wassertank leuchtet auf, wenn der Wassertank nicht ordnungsgemäß installiert oder voll mit Wasser ist.
3. Drücken Sie die Tasten + und – um die gewünschte Feuchtigkeitsstufe von 35 % bis 80 % in Intervallen von 5 % einzustellen. Die eingestellte Feuchtigkeitsstufe wird im Display für eine Weile angezeigt. Die tatsächliche Luftfeuchtigkeit im Raum wird im Display angezeigt. Das Gerät beginnt mit dem Betrieb und stoppt den Betrieb, wenn die voreingestellte Feuchtigkeitsstufe erreicht ist.
4. Durch wiederholtes Drücken der Taste „-“ können Sie die gewünschte Feuchtigkeitsstufe auf CO = UNUNTERBROCHEN einstellen. Das Gerät arbeitet dann ununterbrochen. Die CONTINUOUS-Anzeige leuchtet auf.
5. Drücken Sie die Taste FAN SPEED, um die Lüftergeschwindigkeit zwischen HIGH hoch, MIDmittel und LOW niedrig einzustellen.
6. Drücken Sie die TIMER-Taste wiederholt, um die Einschalt- oder Ausschaltzeit in 2 oder 4 Stunden einzustgellen.

   Abschalt-Zeit: Wenn das Gerät arbeitet, drücken Sie die Taste TIMER zum Einstellen des Timers, das Gerät schaltet sich dann in 2 oder 4 Stunden aus.

   Einschalt-Zeit: Stecken Sie den Netzstecker des Geräts in eine Steckdose; das Gerät befindet sich jetzt im Standby-Bereitschaftsmodus. Drücken Sie die Taste TIMER zum Einstellen des Timers, dann stellen Sie Lüftergeschwindigkeit und gewünschte Feuchtigkeitsstufe ein. In 2 oder 4 Stunden schaltet sich das Gerät ein und arbeitet.

7. Nach einer Betriebszeit von 250 Stunden leuchtet die Filter-Anzeige FILTER CLEAN auf. Entfernen Sie den Filter, reinigen Sie ihn und setzen Sie ihn wieder ein (wir verweisen dazu auf den Abschnitt Wartung). Drücken Sie anschließend die Taste FILTER RESET, um die Anzeige FILTER CLEAN auszuschalten.

Andere Gerätemerkmale:

- Automatisches Abtauen
  Wenn sich Reif auf den Verdampferschlangen bildet, schaltet sich bei beiden Gerätemodellen der Kompressor aus und der Lüfter läuft weiter, bis der Reif verschwindet.

- Automatisches Rücksetzen
  Im Fall eines Stromausfalls oder einer Stromunterbrechung starten beide Gerätemodelle automatisch mit den letzten Betriebseinstellungen, wenn die Stromzufuhr wieder hergestellt ist.

- Kompressorschutz
  Für eine Verlängerung der Lebensdauer des Kompressors verfügt das Gerät über eine 3minütige Verzögerung. Das Gerät startet nach der Unterbrechung des Betriebes erneut erst wieder nach frühestens 3 Minuten.

- Automatische Abschaltvorrichtung
  Das Gerät arbeitet dann nicht, wenn der Wassertank voll mit Wasser ist oder wenn der Wassertank nicht ordnungsgemäß installiert ist (d. h. wenn er sich nicht an der richtigen Position befindet) oder wenn er entfernt wurde. Die WATER FULL-Anzeige für einen vollen Wassertank leuchten dann auf.

- Wenn der Wassertank länger als 3 Minuten voll oder nicht ordnungsgemäß installiert ist, ertönt ein Warnton, um den Benutzer zu erinnern, das Problem zu behebe

BETRIEB

- Entfernen des angesammelten Wassers
  Während des Betriebes des Gerätes wird Wasser erzeugt. Um das angesammelte Wasser zu entfernen, gibt es zwei Möglichkeiten:
  1. Mittels des Wassertanks
     Wenn die Anzeige für vollen Wasserstand aufleuchtet, stellt das Gerät den Betrieb ein. Der Wassertank muss dann geleert und wieder eingesetzt werden.
- Halten Sie den Wassertank mit beiden Händen, ziehen Sie ihn heraus und leeren Sie das sich darin befindliche Wasser aus.

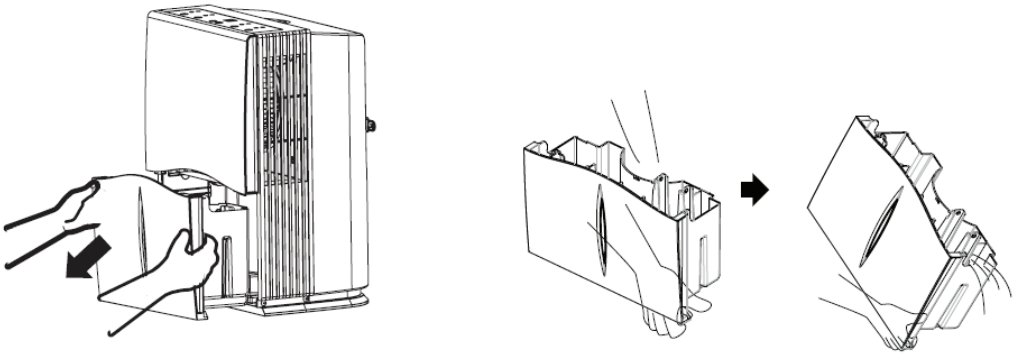

- Installieren Sie den Wassertank anschließend wieder im Gerät; stellen Sie sicher, dass er sich in der richtigen Position befindet und einrastet.
  2. Mittels eines Wasserablaufrohrs
  Wenn das Gerät mit einem Wasserablaufrohr verbunden ist, kann das Wasser ununterbrochen ablaufen.
- Öffnen Sie die Abdeckung auf der linken Seite des Gerätes. Dort befindet sich ein Ablaufanschluss mit einem Gummistecker darin.

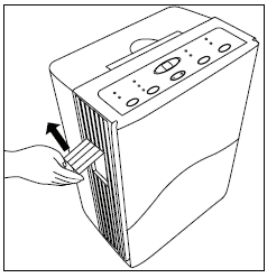

- Ziehen Sie den Gummistecker aus dem Ablaufanschluss heraus.

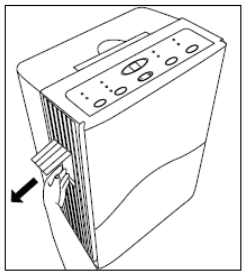

Beachten Sie:
- Benutzen Sie nicht den Schlauch, wenn Sie den Wassertank zum Sammeln des Wassers verwenden. Wenn der Schlauch angeschlossen ist, wird das Wasser durch den Schlauch auf den Fußboden abgelassen anstatt dass es in den Wassertank fließt.
- Entfernen Sie den Wassertank nicht, während sich das Gerät in Betrieb befindet oder wenn es den Betrieb gerade eben erst eingestellt hat. Ansonsten kann dies dazu führen, dass etwas Wasser aus der Auffangwanne tropft.
- Um das Gerät betreiben zu können, muss der Wassertank eingebaut sein und sich fest an seinem Platz befinden.
- Bewahren Sie den Ablauf-Gummistecker sorgfältig auf.
- Um zu verhindern, dass Wasser aus dem Wassertank fließt, stellen Sie sicher, dass der Gummistecker fest in den Ablaufanschluss gesteckt wurde, bevor Sie das Gerät starten.

- Verbinden Sie ein Ende des Wasserablaufrohrs mit dem Ablaufanschluss und führen Sie das andere Ende zum Ablauf im Boden.

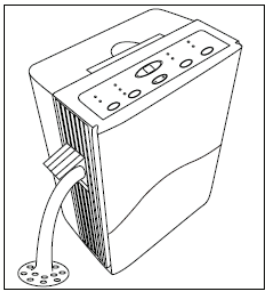

Beachten Sie: Biegen Sie das Wasserablaufrohr während des Ablaufens nicht.

WARTUNG

Warnung: Ziehen Sie vor der Reinigung und Wartung des Gerätes den Netzstecker aus der Steckdose.

- Der Wassertank sollte regelmäßig alle zwei Wochen gereinigt werden, um Schimmel und Bakterien zu vermeiden. Ziehen Sie den Wassertank heraus und füllen Sie ihn mit Wasser und einer kleinen Menge eines milden Reinigungsmittels. Reinigen Sie den Wassertank und installieren Sie ihn wieder im Gerät.

- Der Staubfilter sollte alle 250 Stunden bzw. wenn notwendig auch öfters geprüft und gereinigt werden.

  a. Entfernen des Filters:
  Drücken Sie die zwei Tasten auf dem hinteren Gehäuse des Gerätes, ziehen Sie den Filter heraus.

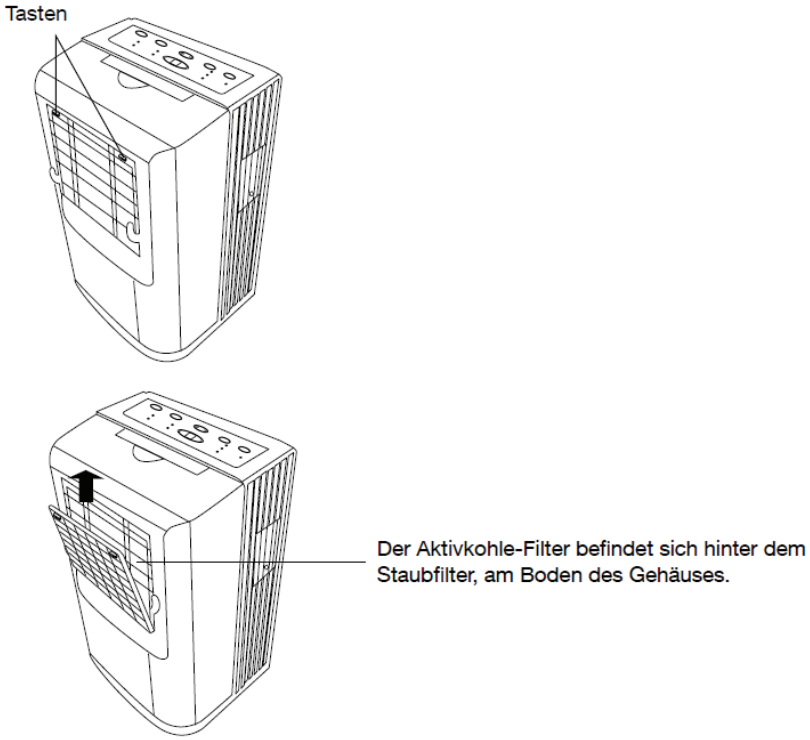

b. Waschen Sie den Luftfilter bei einer Wassertemperatur von weniger als 40°C; wenn notwendig kann ein mildes Reinigungsmittel verwendet werden. Spülen Sie den Filter anschließend aus und lassen Sie ihn an einem schattigen Ort trocknen.
Beachten Sie: Reinigen Sie den Filter nicht in der Geschirrspülmaschine.

c. Der Aktivkohle-Filter ist nicht waschbar. Reinigen Sie den Filter nur mit einem trockenen Tuch.

d. Installieren Sie den Filter wieder.

- Wischen Sie das Gerätegehäuse und das Luftauslass-Gitter mit einem trockenen Tuch ab.
- Wenn Sie das Gerät über einen längeren Zeitraum nicht verwenden:
  a. Ziehen Sie den Netzstecker des Gerätes aus der Steckdose.
  b. Lassen Sie das Wasser aus dem Wassertank ablaufen oder trennen Sie das Wasserablaufrohr. Reinigen Sie den Wassertank.
  c. Reinigen Sie den Luftfilter.
  d. Wickeln Sie das Netzkabel um die Befestigungsvorrichtung am hinteren Gehäuse. Verpacken Sie das Gerät und bewahren Sie es an einem trockenen und kühlen Ort auf.

PROBLEMBEHEBUNG

Problem	Mögliche Ursache	Lösungsvorschlag
Das Gerät startet nicht.	Das Gerät ist nicht richtig mit der	Stecken Sie erneut den Netzstecker in die Steckdose.
	Die voreingestellte Feuchtigkeitsstufe ist erreicht.	Das Gerät schaltet sich automatisch aus, wenn die voreingestellte Feuchtigkeitsstufe erreicht ist. Wechseln Sie auf eine niedrigere Feuchtigkeitsstufe oder auf die ununterbrochene Betriebseinstellung. Das Gerät geht dann wieder in Betrieb.
	Der Wassertank ist voll oder nicht richtig installiert.	Leeren Sie das sich im Wassertank befindliche Wasser aus oder installieren Sie den Wassertank ordnungsgemäß.
	Der Kompressorschutz ist aktiviert.	Warten Sie 3 Minuten, bis das Gerät wieder startet.
Der Entfeuchter entfeuchtet die Luft nicht wie er sollte	Das Gerät wurde nicht lange genug betrieben, um die Feuchtigkeit zu entfernen.	Erlauben Sie dem Gerät eine ausreichend lange Zeit, um die gewünschte Lufttrockenheit zu erreichen.
	Der Luftfluss ist eingeschränkt.	Stellen Sie sicher, dass Lufteinlass / Luftauslass nicht blockiert sind.
	Der Filter ist verschmutzt.	Reinigen Sie den Filter.
	Die Feuchtigkeitseinstellung ist nicht niedrig genug eingestellt.	Stellen Sie die Feuchtigkeitsstufe auf einen niedrigeren Wert oder auf ununterbrochenen Betrieb für eine maximale Entfeuchtung.
	Türen oder Fenster sind nicht geschlossen.	Schließen Sie Türen und Fenster fest.
Der Entfeuchter läuft für eine lange Zeit.	Der zu entfeuchtende Bereich ist zu groß.	Die Kapazität Ihres Entfeuchters ist möglicherweise nicht ausreichend.
	Türen oder Fenster sind nicht geschlossen.	Schließen Sie Türen und Fenster fest.
Auf den Schlangen bildet sich Reif.	Die Raumtemperatur beträgt weniger als 5°C.	Das Gerät verfügt über eine automatische Abtaufunktion. Der Reif verschwindet innerhalb von 60 Minuten.
Die Bedienelemente lassen sich nicht	Der Kompresor schaltet sich aus und der Lüfter läuft für ca. 3 Minuten weiter.	Warten Sie 3 Minuten.
Auf dem Boden befindet sich Wasser.	Das Wasserablaufrohr hat sich gelöst.	Schließen Sie es fest an.
	Sie möchten das Wasser mittels des Wassertanks sammeln doch das Wasserablaufrohr ist angeschlossen.	Trennen Sie das Wasserablaufrohr und blockieren Sie den Ablaufanschluss mit dem Gummistecker.

KUNDENDIENST

- Wenn Sie während des Betriebes des Gerätes laute Geräusche, einen seltsamen Geruch, ein Auslaufen von Wasser, unnormale Zustände feststellen, stellen Sie sofort den Betrieb des Gerätes ein, ziehen Sie den Netzstecker des Gerätes wenden Sie sich an den Kundendienst. Versuchen Sie nicht, das Gerät selbst zu reparieren.

- Alle Reparaturarbeiten am Gerät dürfen ausschließlich durch einen qualifizierten Techniker ausgeführt werden.

TECHNISCHE DATEN			
Modell	**Sunny 12L**	**Sunny 16L**	**Sunny 24L**
Nennspannung	220 - 240 Volt		
Nennfrequenz	50 Hz		
Nennleistung	220 W	300 W	330 W
Entfeuchtungsleistung	12 Liter/Tag (28°C / 90%)	16 Liter/Tag (28°C / 90%)	24 Liter/Tag (28°C / 90%)
Betriebstemperatur	5 - 35°C	5 - 35°C	5 - 35°C
Wasserbehälter	4.0 Liter	4.0 Liter	4.0 Liter
Gewicht	13	15	16
Abmessungen	L 343 x H 525 x B 270 mm	L 343 x H 525 x B 262 mm	L 343 x H 525 x B 260 mm
Sicherung	16A	16A	16A
Schallleistungspegel	39 / 43 dB(A)	41 / 45 dB(A)	43 / 47 dB(A)

TECHNISCHE DATEN

Hinweise zum Umweltschutz
Alt-Elektrogeräte sind Wertstoffe, sie gehören daher nicht in den Hausmüll! Wir möchten Sie daher bitten, uns mit Ihrem aktiven Beitrag bei der Ressourcenschonung und beim Umweltschutz zu unterstützen und dieses Gerät bei den -falls vorhandeneingerichteten Rücknahmestellen abzugeben.

Entsorgung der Verpackung
Das gesamte Verpackungsmaterial sollte umweltfreundlich entsorgt werden.
Der Karton kann zum Altpapier gebracht werden.
Der Schutzfolie sowie die Schaumkissen sind FCKW – frei.
Erlauben Sie Kindern nicht, mit der Verpackung zu spielen – entsorgen Sie die Folien umweltgerecht.
Sie können Karton in kleinere Stücke zerschneiden und bei den zuständigen Sammelstellen abgeben.

„ONTVOCHTIGER“

(NL) Montage-/Gebruiksaanwijzing

Beste klant,

Hartelijk gefeliciteerd met de aankoop van dit GREE produkt. Net zoals alle fabrikaten van GREE werd ook dit produkt ontwikkeld op basis van de nieuwste technische kennis en geproduceerd gebruikmakend van de meest betrouwbare en moderne onderdelen.

Gelieve u een aantal minuten de tijd te nemen vooraleer u dit produkt in gebruik neemt om deze gebruiksaanwijzing te lezen.

Hartelijk dank!

INHOUDSTABEL

Veiligheidsaanwijzingen 1
Beschrijving onderdelen . 2
Installatie aanwijzingen 3
Gebruik ..... 3 - 5
Onderhoud 6
Probleemoplossing 7
Klantendienst 7
Technische gegevens 7

VEILIGHEIDSAANWIJZINGEN

- Volg alle veiligheidsaanwijzingen om schade door foutief gebruik te vermijden.
- Bewaar de gebruiksaanwijzing voor de toekomst. Wanneer u het toestel aan derden uitleent, moet u deze gebruiksaanwijzing ook meegeven.
- Dit toestel is niet geschikt om gebruikt te worden door personen (inclusief kinderen) met beperkt fysisch, sensorisch of geestelijk vermogen of gebruik aan kennis en/of ervaring tenzij ze onder toezicht staan van een persoon die verantwoordelijk is voor hun veiligheid of indien ze van deze persoon instructies gekregen hebben betreffende het gebruik van het toestel.
- Kinderen moeten onder toezicht gehouden worden om er zeker van te zijn dat ze niet met het toestel spelen.
- Probeer nooit het toestel zelf te herstellen. Alle herstellingen mogen uitsluitend door een gekwalificeerde technicien uitgevoerd worden.
- Enkel voor gebruik binnenshuis.
- Controleer voor het eerste gebruik of de netspanning in uw huis overeenkomt met de bedrijfsspanning die aangegeven is op het typeschildje van het toestel.
- Raak de stekker niet met natte of vochtige handen aan.
- Trek de stekker nooit aan de kabel uit het stopcontact.
- Probeer de kabel niet te verlengen met een andere kabel en gebruik ook geen verlengingskabel.
- Steek geen vingers, staven of andere voorwerpen in de luchtuitlaat/luchtinlaat omdat de ventilator met zijn hoge snelheid verwondingen kan veroorzaken.
- Indien de kabel beschadigd is, moet deze door de fabrikant, één van zijn handelaars of een gelijkaardig gekwalificeerde persoon vervangen worden om gevaar te vermijden.
- Trek de stekker uit het stopcontact wanneer u het toestel niet gebruikt.
- Gebruik geen onderdelen of accessoires die niet door de fabrikant of zijn klantendienst geleverd worden.
- Dek de luchtinlaat en –uitlaat niet af terwijl het toestel in werking is.

BESCHRIJVING ONDERDELEN

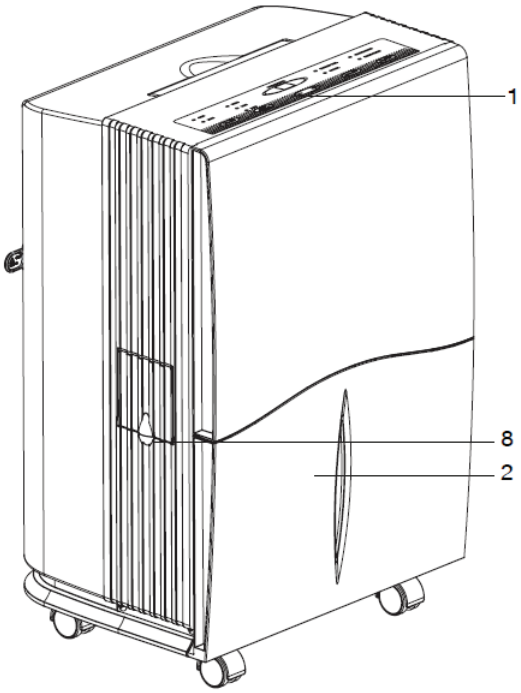

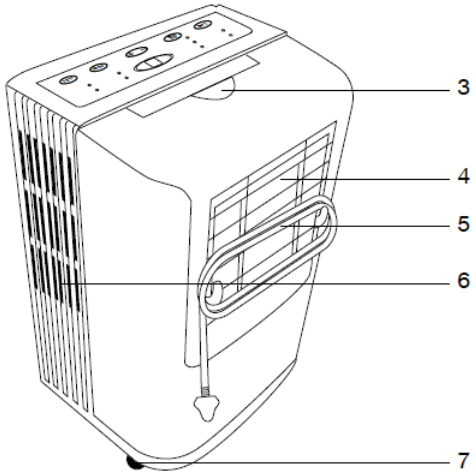

1. **Bedieningsveld**
2. **Watertank**
3. **Draaggreep (uittrekken voor gebruik)**
4. **Luchtinlaat en stoffilter**
5. **Netkabel**
6. **Luchtuitlaat**
7. **Wieltje**
8. **Afdekking (aansluiting waterafloop binnenin)**

Accessoires:

Waterafloopbuis, binnenste diameter 14 mm, lengte 50 cm, 1 stuk

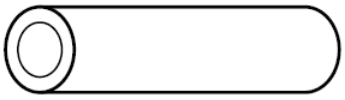

INSTALLATIE AANWIJZINGEN

Waarschuwing:

- Het toestel moet volgens de geldende nationale aansluitingsvoorschriften geïnstalleerd en correct geaard worden.
- Het toestel mag niet in een wasplaats geïnstalleerd worden.
- Het toestel moet zodanig geplaatst worden dat de stekker toegankelijk is.
- Om het gevaar voor vuur of explosie te verhinderen, installeert u het toestel niet op plaatsen waar ontvlambaar gas kan ontsnappen.

Let erop: Verwijder alle verpakkingsmaterialen vooraleer u het toestel plaatst en bedient.

1. Opstellen

- Het toestel moet op een stabiele en vlakke ondergrond geplaatst worden.
- Houd voor een goede luchtcirculatie minstens 50 cm / 100 cm afstand tussen alle zijden van het toestel en wanden of hindernissen.

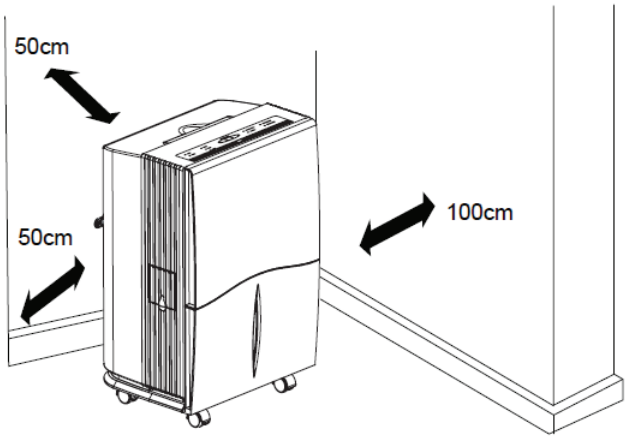

- Houd het toestel minstens 1 meter verwijderd van TV-toestellen, radio's en andere huishoudtoestellen.
- Vermijd directe zonnestralen of hittebronnen.
- Plaats nooit hindernissen rond de luchtinlaat of de luchtuitlaat van het toestel.
- Sluit alle deuren, vensters en andere openingen in de kamer voor een beter resultaat.

WERKING

Let erop:

- Gebruik het toestel niet bij omgevingstemperaturen van minder dan 5°C.
- Plaats het toestel na het uitpakken en voor het eerste gebruik gedurende 2 uren in een oprechte positie zodat het koelmiddel zich kan stabilizeren.
- Bedien het toestel bij het eerste gebruik doorlopend gedurende 24 uren.
- De werking van het toestel kan via het bedieningsveld ingesteld worden.

WERKING

Bedieningsveld

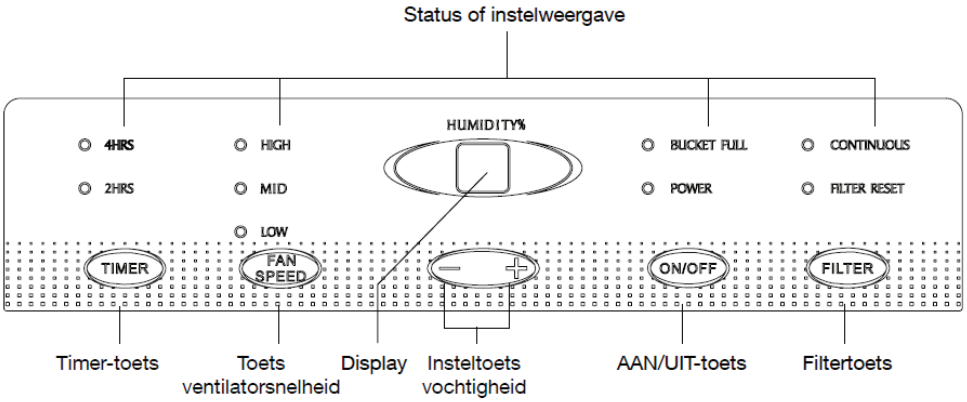

1. Steek de stekker van het toestel in een stopcontact.
2. Druk de AAN/UIT-toets in om het toestel aan of uit te schakelen. ON/OFF De vermogensweergave gaat aan wanneer het toestel ingeschakeld is. De WATER VOL-weergave voor volle watertank gaat aan wanneer de watertank niet correct geïnstalleerd of vol met water is.
3. Druk op de toetsen + en – om de gewenste vochtigheidsgraad van 35% tot 80% in stappen van 5% in te stellen. De ingesteld vochtigheidsgraad wordt kort op de display getoond. De eigenlijke luchtvochtigheid in de kamer wordt op de display getoond. Het toestel begint te draaien en stopt wanneer de vooraf ingestelde vochtigheidsgraad bereiktis.
4. Door herhaaldelijk de "-"-toets in te drukken, kan u de gewenste vochtigheidsgraad op CO = DOORLOPEND instellen. Het toestel draait dan ononde broken. De CONTINUOUS-weergave gaat aan.
5. Druk op de toets FAN SPEED om de ventilatorsnelheid tussen HIGH hoog, MID middel en LOW laag in te stellen.
6. Druk herhaaldelijk op de TIMER-toets om de in- of uitschakeltijd in 2 of 4 uren in te stellen.

   Uitschakeltijd: Wanneer het toestel draait, drukt u op de toets TIMER om de timer in te stellen; het toestel schakelt zich dan na 2 of 4 uren uit.

   Inschakeltijd: Steek de stekker van het toestel in een stopcontact; het toestel bevindt zich nu in standbymodus. Druk op de TIMER-toets om de timer in te stellen; daarna stelt u de ventilatorsnelheid en de gewenste vochtigheidsgraad in. Na 2 of 4 uren schakelt het toestel in en begint te draaien.

7. Na een werkingstijd van 250 uren gaat de filterweergave FILTER CLEAN aan. Verwijder de filter, reinig hem en zet hem weer op zijn plaats (zie daarvoor het hoofdstuk Onderhoud). Druk daarna op de toets FILTER RESET om de FILTER CLEAN-weergave te wissen.

Andere toestelkenmerken:

- Automatisch ontdooien
  Wanneer er zich rijm op de verdampingsslangen vormt, schakelt bij beide modellen de compressor uit en de ventilator draait verder totdat de rijm ver wijnt.

- Automatisch terugzetten
  Bij stroomuitval of stroomonderbreking starten beide modellen automatisch met de laatste instelling wanneer de stroomtoevoer opnieuw actief is.

- Compressorbescherming
  Om de levensduur van de compressor te verlengen, beschikt het toestel over een 3-minuten vertraging. Het toestel start na onderbreking van de werking pas opnieuw na minimum 3 minuten.

- Automatische uitschakeling
  Het toestel werkt niet wanneer de watertank vol met water is of wanneer de watertank niet correct geïnstalleerd is (dit betekent wanneer hij zich niet op de juiste positie bevindt) of wanneer hij verwijderd werd. De WATER FULL-weergave voor een volle watertank gaat dan aan.

- Model AD2010
  Wanneer de watertank gedurende meer dan 3 minuten vol of foutief geïnstalleerd is, klinkt een waarschuwingssignaal om de gebruiker eraan te herinneren het probleem op te lossen.

GEBRUIK

- Het verzamelde water verwijderen
  Tijdens het gebruik van het toestel wordt water gegenereerd. Om het verzamelde water te verwijderen, zijn er twee mogelijkheden:
  1. Met behulp van de watertank
     Wanneer de weergave voor volle waterstand aan gaat, start het toestel. De watertank moet dan leeggemaakt en opnieuw geplaatst worden.

- Houd de watertank met beide handen vast, trek hem uit het toestel en giet het water eruit.

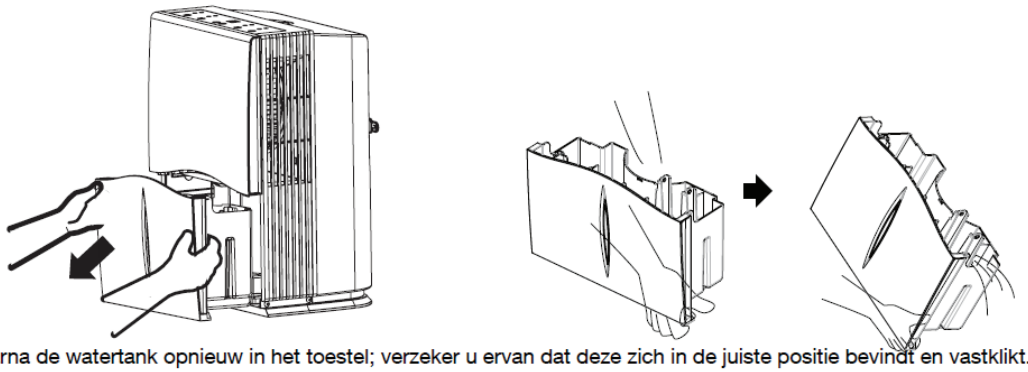

- Installeer daarna de watertank opnieuw in het toestel; verzeker u ervan dat deze zich in de juiste positie bevindt en vastklikt.
  2. Met behulp van een waterafloopbuis
     Wanneer het toestel verbonden is met een waterafloopbuis, kan het water ononderbroken uitlopen.
- Open de afdekking aan de linkerkant van het toestel. Daar bevindt zich een afloopaansluiting met een gummistekker.

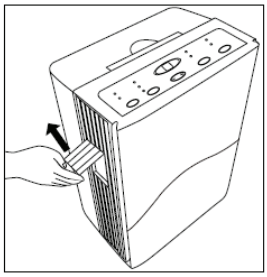

- 3. Trek de gummistekker uit de afloopaansluiting.

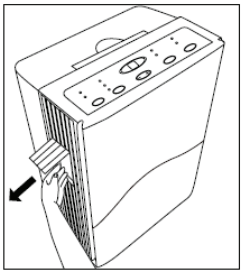

Let erop:
- Gebruik de slang niet wanneer u de watertank gebruikt om water te verzamelen. Wanneer de slang aangesloten is, wordt het water door de slang op de vloer weggeleid in plaats van dat het in de watertank vloeit.
- Verwijder de watertank niet terwijl het toestel in werking is of wanneer het pas beginnen werken is. Anders kan dit ertoe leiden dat er water uit de opvangbak drupt.
- Om het toestel te kunnen bedienen, moet de watertank ingebouwd zijn en vast op zijn plaats staan.
- Bewaar de afloop-gummistekker zorgvuldig.
- Om te verhinderen dat water uit de watertank loopt, verzekert u er zich van dat de gummistekker vast in de afloopaansluiting zit vooraleer u het toestel start.

- Verbind één uiteinde van de waterafloopbuis met de afloopaansluiting en steek het andere uiteinde in de grond.

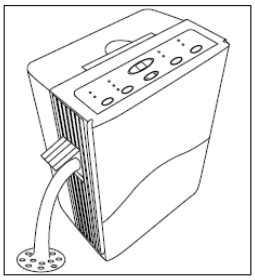

Let erop: Buig de waterafloopbuis niet tijdens het aflopen.

ONDERHOUD

Waarschuwing: Trek voor de reiniging en onderhoud van het toestel de stekker uit het stopcontact.

- De watertank moet regelmatig alle twee weken gereinigd worden om schimmel en bacteriën te vermijden. Trek de watertank uit het toestel en vul hem met water en een beetje mild reinigingsmiddel. Reinig de watertank en installeer hem terug in het toestel.
- De stoffilter moet alle 250 uren of indien nodig gecontroleerd en gereinigd worden.
  a. De filter verwijderen:
  Druk de twee toetsen achteraan de behuizing van het toestel in en trek de filter eruit.

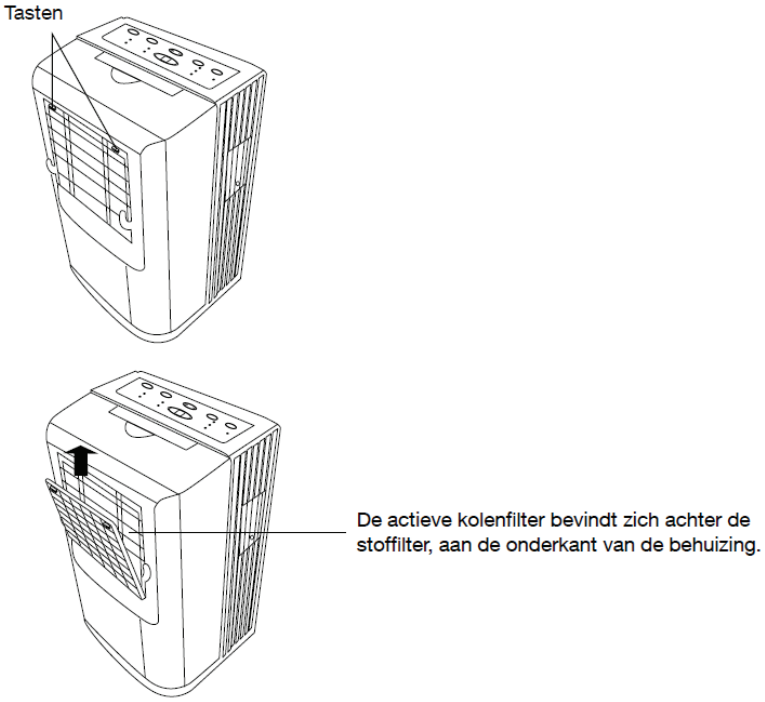

b. Was de luchtfilter bij een watertemperatuur van minder dan 40°C; indien nodig kan een mild reinigingsmiddel gebruikt worden. Spoel de filter daarna uit en laat hem op een schaduwrijke plaats drogen. Let erop: Reinig de filter niet in de vaatwasmachine.
c. De actieve kolenfilter is niet wasbaar. Reinig de filter enkel met een droge doek.
d. Zet de filter weer op zijn plaats.

- Veeg de behuizing van het toestel en het luchtuitlaatrooster met een droge doek af.

- Wanneer u het toestel gedurende langere tijd niet gebruikt
  a. Trek de stekker van het toestel uit het stopcontact.
  b. Laat het water uit de watertank lopen of koppel de waterafloopbuis los. Reinig de watertank.
  c. Reinig de luchtfilter.
  d. Wikkel de kabel rond de bevestigingsinstallatie aan de achterkant van de behuizing. Verpak het toestel en bewaar het op een droge en koele plaats.

PROBLEEMOPLOSSING

Probleem	Mogelijke oorzaak	Oplossing
Het toestel start niet.	Het toestel is niet correct met de stroomverzorging verbonden.	Steek de stekker opnieuw in het stopcontact.
	De vooraf ingestelde vochtigheidsgraad is bereikt.	Het toestel schakelt automatisch uit wanneer de vooraf ingestelde vochtigheidsgraad bereikt is. Wissel naar een lagere vochtigheidsgraad of op ononderbroken werking. Het toestel start dan opnieuw.
	De watertank is vol of niet correct geïnstalleerd.	Giet het water uit de watertank of installeer hem correct.
	De compressorbeveiliging is geactiveerd.	Wacht 3 minuten totdat het toestel opnieuw start.
De ontvochtiger ontvochtigt de lucht niet zoals hij zou moeten.	Het toestel werd niet lang genoeg gebruikt om de vochtigheid te verwijderen.	Laat het toestel voldoende lang draaien om de gewenste luchtdroogte te bereiken.
	De luchtstroom is beperkt.	Verzeker u ervan dat luchtinlaat/luchtuitlaat niet geblokkeerd zijn.
	De filter is vervuild.	Reinig de filter.
	De vochtigheidsinstelling is niet laag genoeg ingesteld.	Stel de vochtigheidsgraad op een lage waarde of op ononderbroken werking in voor een maximale ontvochtiging.
	Deuren of vensters zijn niet gesloten.	Sluit deuren en vensters.
De ontvochtiger draait gedurende lange tijd.	De te ontvochten ruimte is te groot.	De capaciteit van uw ontvochter is mogelijk niet voldoende.
	Deuren of vensters zijn niet gesloten.	Sluit deuren en vensters.
Er vormt zich rijm op de slangen.	De kamertemperatuur bedraagt minder dan 5°C.	Het toestel heeft een automatische ontdooifunctie. De rijm verdwijnt meestal binnen 60 minuten.
De bedieningselementen kunnen niet ingesteld worden.	De compressor schakelt uit en de ventilator draait ca. 3 minuten na.	Wacht 3 minuten.
Er bevindt zich water op de vloer.	De waterafloopbuis is losgeraakt.	Sluit de buis goed aan.
	U wilt water via de watertank verzamelen maar de waterafloopbuis is aangesloten.	Koppel de waterafloopbuis los en blokker de afloopaansluiting met de gummistekker.

KLANTENDIENST

- Wanneer u tijdens het gebruik van het toestel luid lawaai, een abnormale geur, het uitlopen van water, rookvorming of andere abnormale situaties vaststelt, stopt u het toestel onmiddellijk, trek de stekker uit het stopcontact en richt u aan de klanendienst. Probeer het toestel niet zelf te herstellen.
- Alle herstellingen aan het toestel mogen uitsluitend door een gekwalificeerde technicien uitgevoerd worden.

TECHNISCHE GEGEVENS			
Model	**Sunny 12L**	**Sunny 16L**	**Sunny 24L**
Nominale spanning	220 - 240 Volt		
Nominale frequentie	50 Hz		
Nominaal vermogen	220 W	300 W	330 W
Ontvochtigingscapaciteit	12 Liter/dag (28°C / 90%)	16 Liter/dag (28°C / 90%)	24 Liter/dag (28°C / 90%)
Werkingstemperatuur	5 - 35°C	5 - 35°C	5 - 35°C
Waterreservoir	4.0 Liter	4.0 Liter	4.0 Liter
Gewicht	13	15	16
Afmetingen	L 343 x H 525 x B 270 mm	L 343 x H 525 x B 262 mm	L 343 x H 525 x B 260 mm
Afzekerwaarde	16A	16A	16A
Geluidsniveau	39 / 43 dB(A)	41 / 45 dB(A)	43 / 47 dB(A)

Opmerkingen betreffende milieubescherming
Gebruikte elektrische toestellen kunnen gerecycleerd worden. Ze horen daarom niet thuis in het huishoudafval! Wij vragen u daarom ons met uw actieve bijdrage te ondersteunen in de bescherming van het milieu en dit toestel bij de – indien voorhanden – daarvoor voorziene recyclagepunten af te geven.

Recyclage van de verpakking
De volledige verpakking dient milieuvriendelijk gerecycleerd te worden.
Het karton moet bij het oud papier gegooid worden.
Het beschermfolie en de schuimkussens zijn vrij va FCKW.
Laat kinderen niet met de verpakking spelen – recycleer de folie op milieuvriendelijke manier.
Karton kan u in kleinere stukken snijden en bij de voorziene verzamelpunten afgeven.